CONFIGURAÇÃO DE PENAS P/ PLOTAGEM

PEN	COR	ESP
1	7	0,1
2	7	0,2
3	7	0,3
4	7	0,4
5	7	0,5
6	7	0,6
7	7	0,25
8	7	0,09
9	7	0,15
24	7	0,05
172	7	0,1
244	7	0,25
252	252	0,1

AS DEMAIS PENA – COR. ORIG. E ESP. 0,15

DIAGRAMA DE COMANDO – MOTOREDUTOR (ADENSADOR)

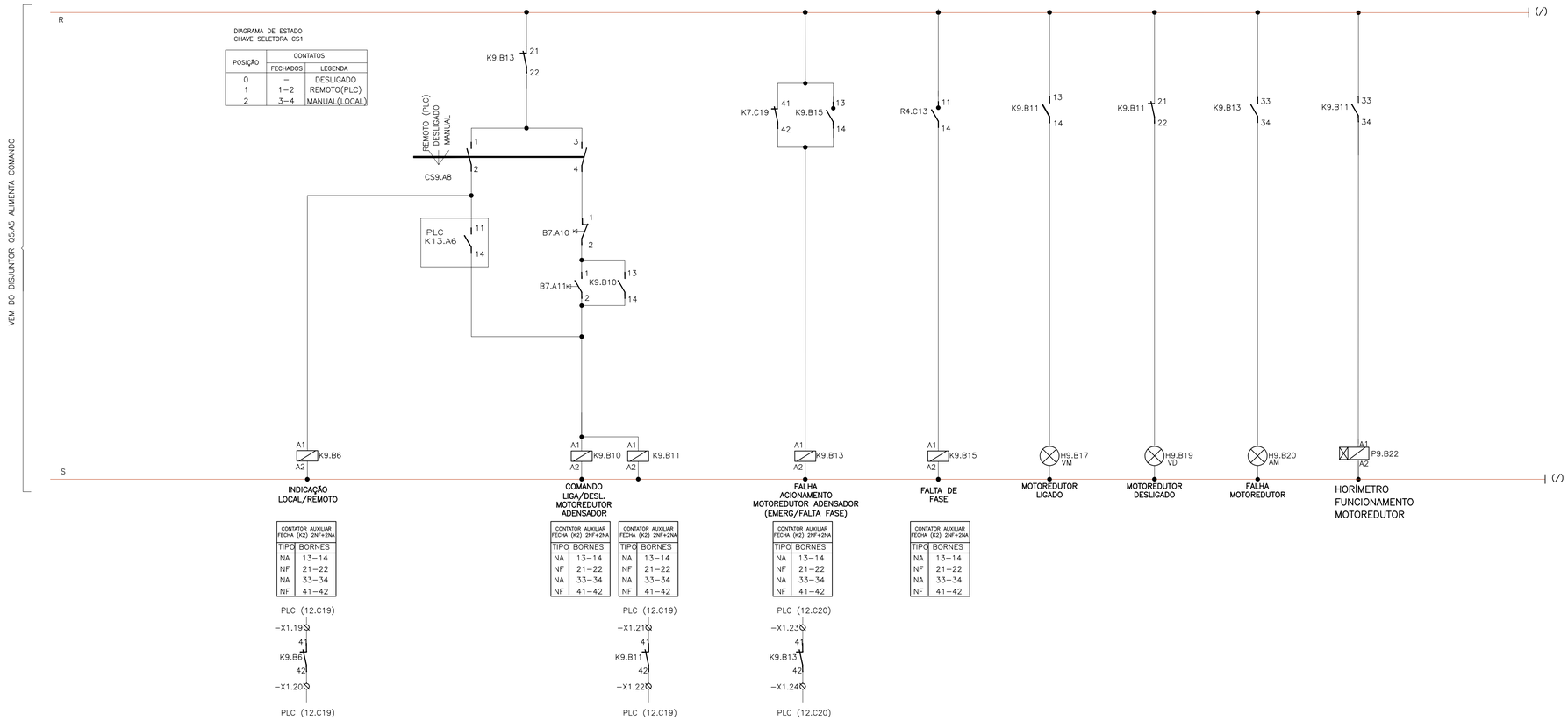

DIAGRAMA DE ESTADO
CHAVE SELETORA CS1

POSIÇÃO	CONTATOS FECHADOS	CONTATOS LEGENDA
0	–	DESLIGADO
1	1–2	REMOTO(PLC)
2	3–4	MANUAL(LOCAL)

CONTATOR AUXILIAR FECHA (K2) 2NF+2NA	
TIPO	BORNES
NA	13–14
NF	21–22
NA	33–34
NF	41–42

CONTATOR AUXILIAR FECHA (K2) 2NF+2NA	
TIPO	BORNES
NA	13–14
NF	21–22
NA	33–34
NF	41–42

CONTATOR AUXILIAR FECHA (K2) 2NF+2NA	
TIPO	BORNES
NA	13–14
NF	21–22
NA	33–34
NF	41–42

CONTATOR AUXILIAR FECHA (K2) 2NF+2NA	
TIPO	BORNES
NA	13–14
NF	21–22
NA	33–34
NF	41–42

CONTATOR AUXILIAR FECHA (K2) 2NF+2NA	
TIPO	BORNES
NA	13–14
NF	21–22
NA	33–34
NF	41–42

SIMBOLOGIA

SÍMBOLO	DESCRIÇÃO
	DISJUNTOR TERMOMAGNÉTICO TRIPOLAR
	DISJUNTOR TERMOMAGNÉTICO MONOPOLAR
	DISJUNTOR GERAL TERMOMAGNÉTICO BIPOLAR
	DISPOSITIVO DE PROTEÇÃO CONTRA SURTOS
	RELÉ DE SUBTENSÃO
	CHAVE SECCIONADORA FUSIVEL aR
	MOTOR ELÉTRICO TRIFÁSICO
	TOMADA ELÉTRICA
	LUMINÁRIA
	EXAUSTOR
	BLOCO DE CONTATO AUXILIAR
	DISJUNTOR DIFERENCIAL RESIDUAL
	BORNE
	BOTOEIRA DE EMERGÊNCIA
	CONTATO NORMALMENTE ABERTO
	CHAVE SELETORA
	CONTATO NORMALMENTE FECHADO
	SINALIZADOR
	CONTATOR
BE	BOTOEIRA DE EMERGÊNCIA
	HORIMETRO

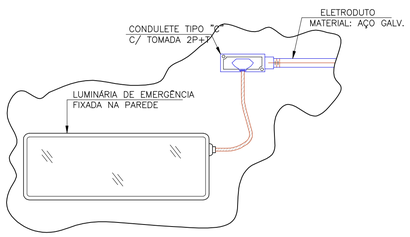

LUMINÁRIA DE EMERGÊNCIA

DETALHE 1: INSTALAÇÃO LUMINÁRIA DE EMERGÊNCIA
SEM ESCALA

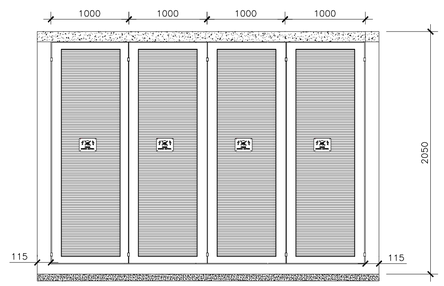

DETALHE 2 – PORTAS PARA ABRIGO DE PAINÉIS
ESCALA:1/25

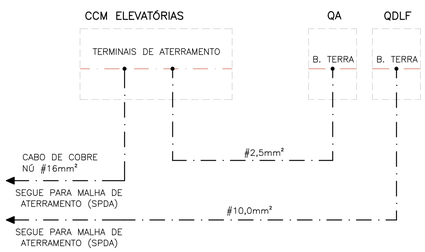

DIAGRAMA UNIFILAR ESQUEMÁTICO DE ATERRAMENTO
SEM ESCALA

ESTE DESENHO É PROPRIEDADE DA COMPANHIA ESPÍRITO SANTENSE DE SANEAMENTO – CESAN E NÃO PODE SER COPIADO SEM SUA AUTORIZAÇÃO.

NÚMEROS	TÍTULOS
PRINCIPAIS DESENHOS DE REFERÊNCIA	

Nº	LOCAL	DISCRIMINAÇÃO	DES.	DIV.	GER.	DATA
0.B	GANEM	REVISÃO CONFORME SOLICITAÇÕES DA CESAN	FRANCO			MAI/21
0.A	GANEM	EMISSÃO INICIAL	FRANCO			FEV/21

REVISÃO

CANCELA E SUBSTITUI O DESENHO NÚMERO:

CANCELADO E SUBSTITUÍDO PELO DESENHO NÚMERO:

CENTRO DE DOCUMENTAÇÃO
RECEBIDO: / /
Nº DOC.: ASS.:
APROVAÇÃO CESAN:
ASS.: MATR.:
UNID.: DATA: / /
ESTA APROVAÇÃO NÃO ISENTA A CONTRATADA DE SUAS RESPONSABILIDADES LEGAIS.

EMITENTE: GANEM Engenharia Ltda

PROJETADO: FRANCO QUELUCCI VALE	COORDENADOR: JULIO CESAR ALI GANEM
CREA: 026220/D REGIÃO: ES	CREA: 24918/D REGIÃO: MG
DESENHO: FRANCO	Nº DES. PROJETISTA:
DATA: FEV/21	

RESPONSÁVEL TÉCNICO: FRANCO QUELUCCI VALE
CREA: 026220/D REGIÃO: ES ART Nº: 0820210011501 DATA: 01/21

EMISSÃO CESAN	DATAS
PROJETADO:	
CREA:	
DESENHADO:	
VERIFICADO: E-DPE RENATO BERTOLDI SIMÕES	
DIVISÃO: E-DPO CARINA DA ROSS REZENDE	
GERÊNCIA: E-GPJ AMANDA CAMPAGNARO PEREIRA BRAGATTO	

CESAN

MUNICÍPIO: ANCHIETA | DISTRITO: IRIRI | BAIRRO: –

NOME DO EMPREENDIMENTO: AMPLIAÇÃO DO SISTEMA DE ABASTECIMENTO DE ÁGUA DE IRIRI

TÍTULO: SAA DE IRIRI – ESTAÇÃO DE TRATAMENTO DE ÁGUA
PROJETO ELÉTRICO
CIRCUITO DE COMANDO – MOTORREDUTOR (ADENSADOR) E DETALHES

ESCALA:	FOLHA:	Nº CESAN	REV:
INDICADA	09/13	A–078–001–40–6–XX–0012	0.B